Höhensperren
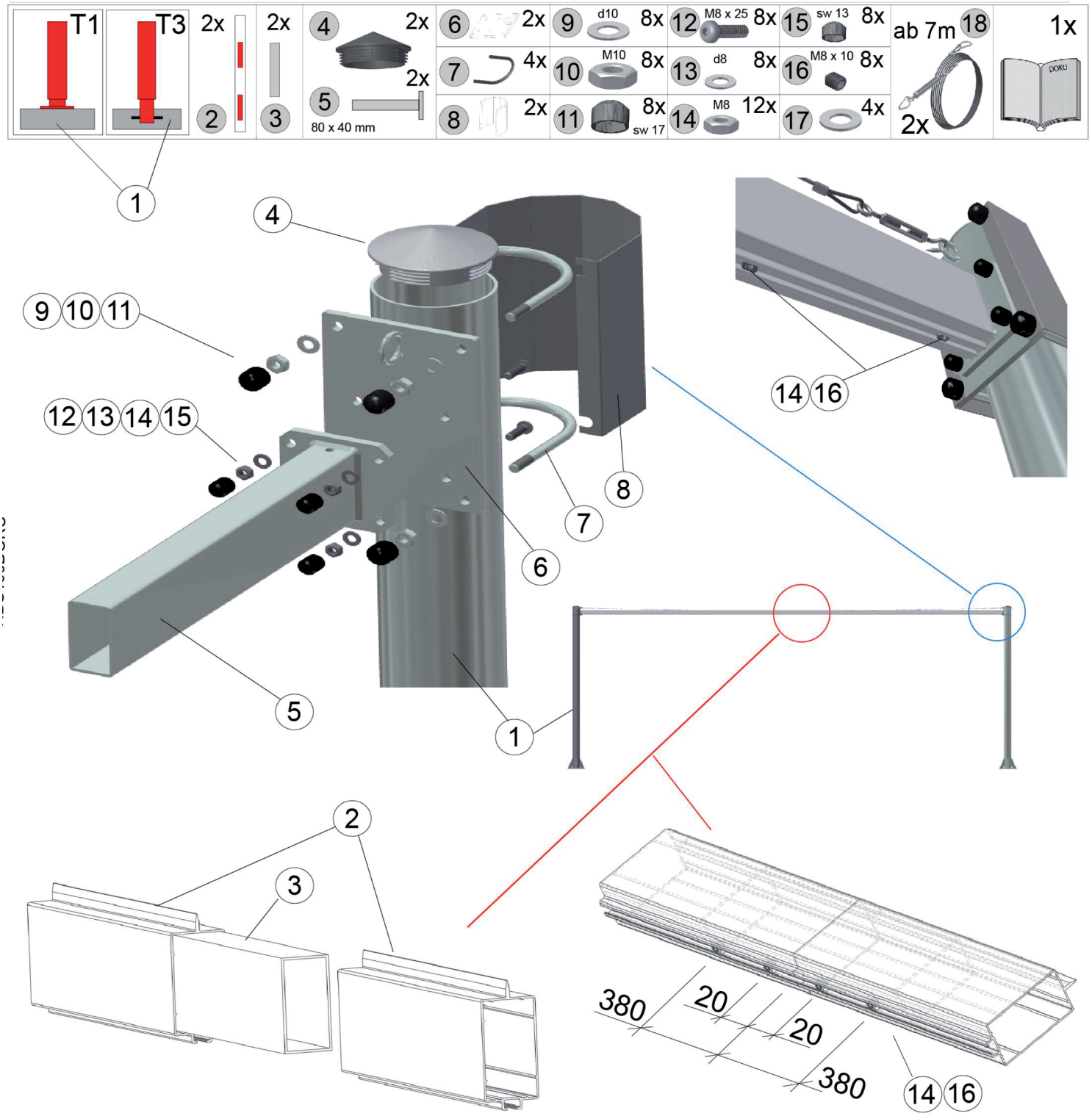
Montageanleitung Höhensperre Portal