# Aufbauanleitung Deckenhänger

## Deckenhänger rund (für den Innenbereich)

1

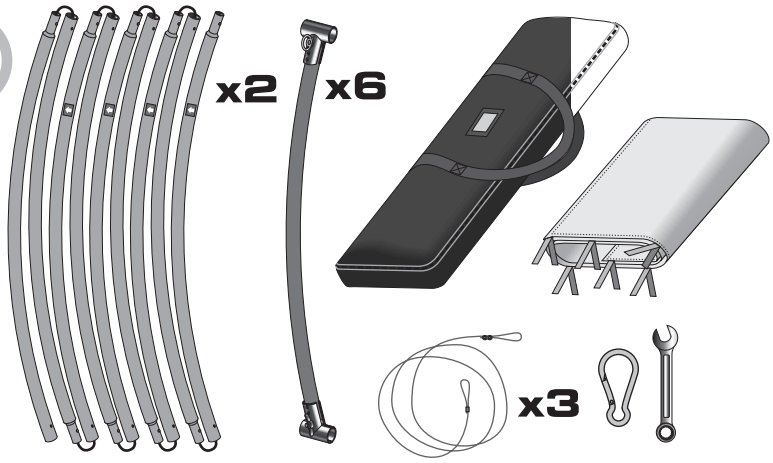


Kreisförmiges Deckensystem besteht aus:
- Alu-Masten-Set (2 St.)
- Alu-Bindeelemente (6 St.)
- Aufhängungszubehör mit Seilen
- Druck mit Klett und Flauschstreifen
- schwarze Polstertasche

2

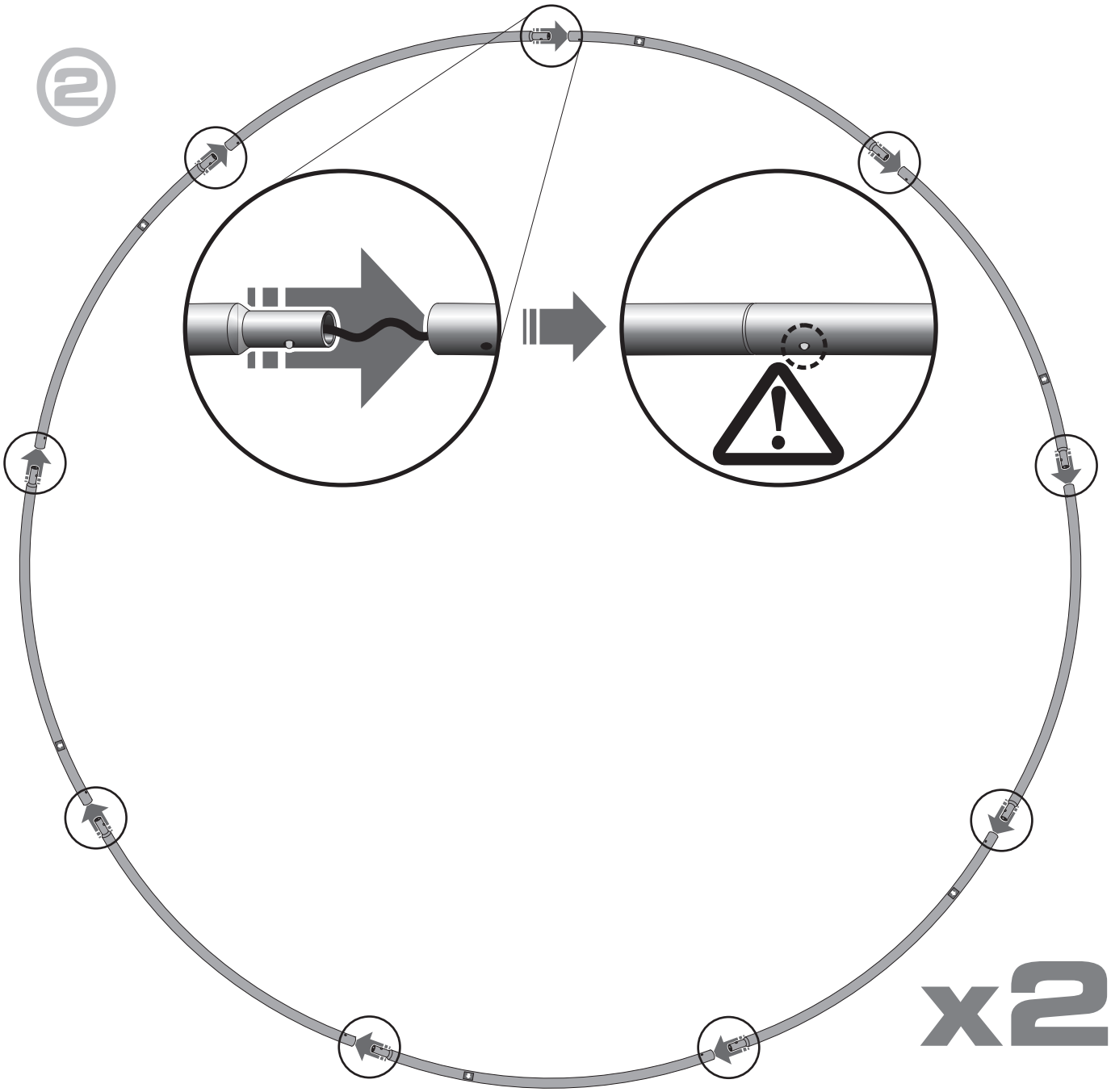

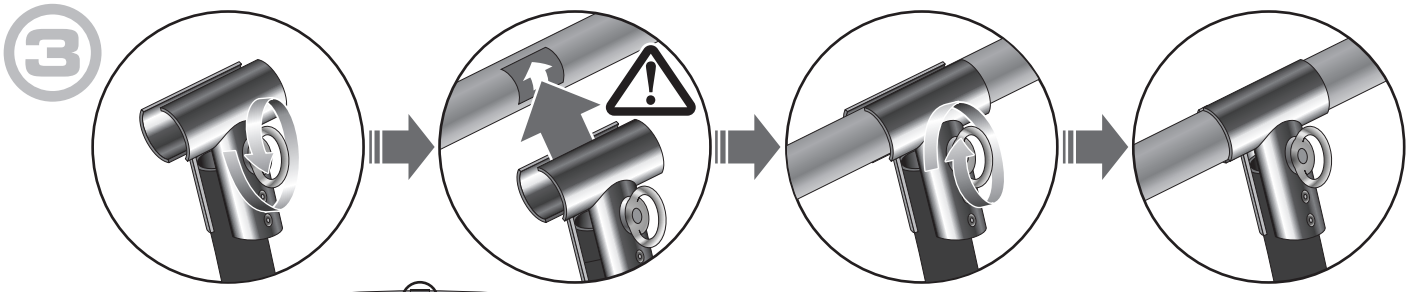

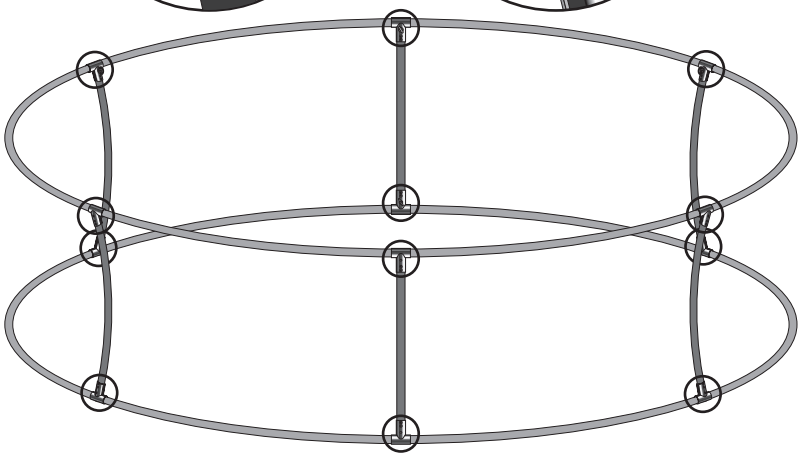

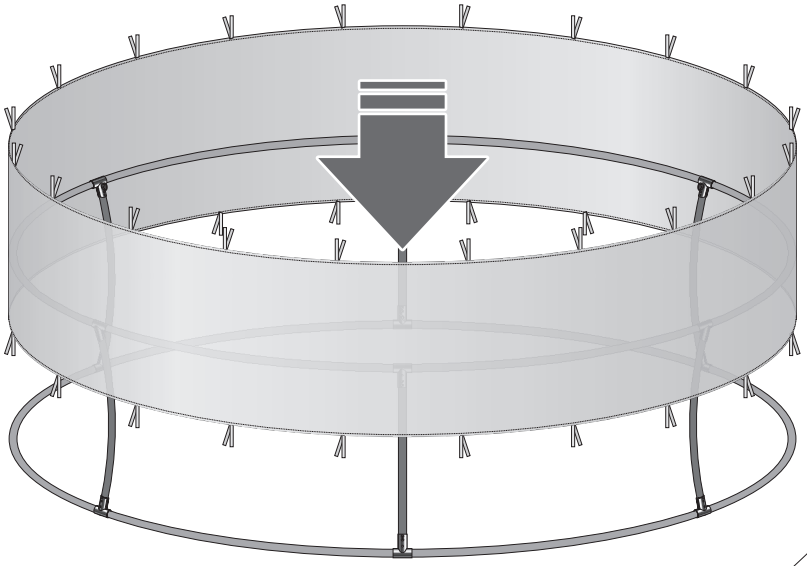

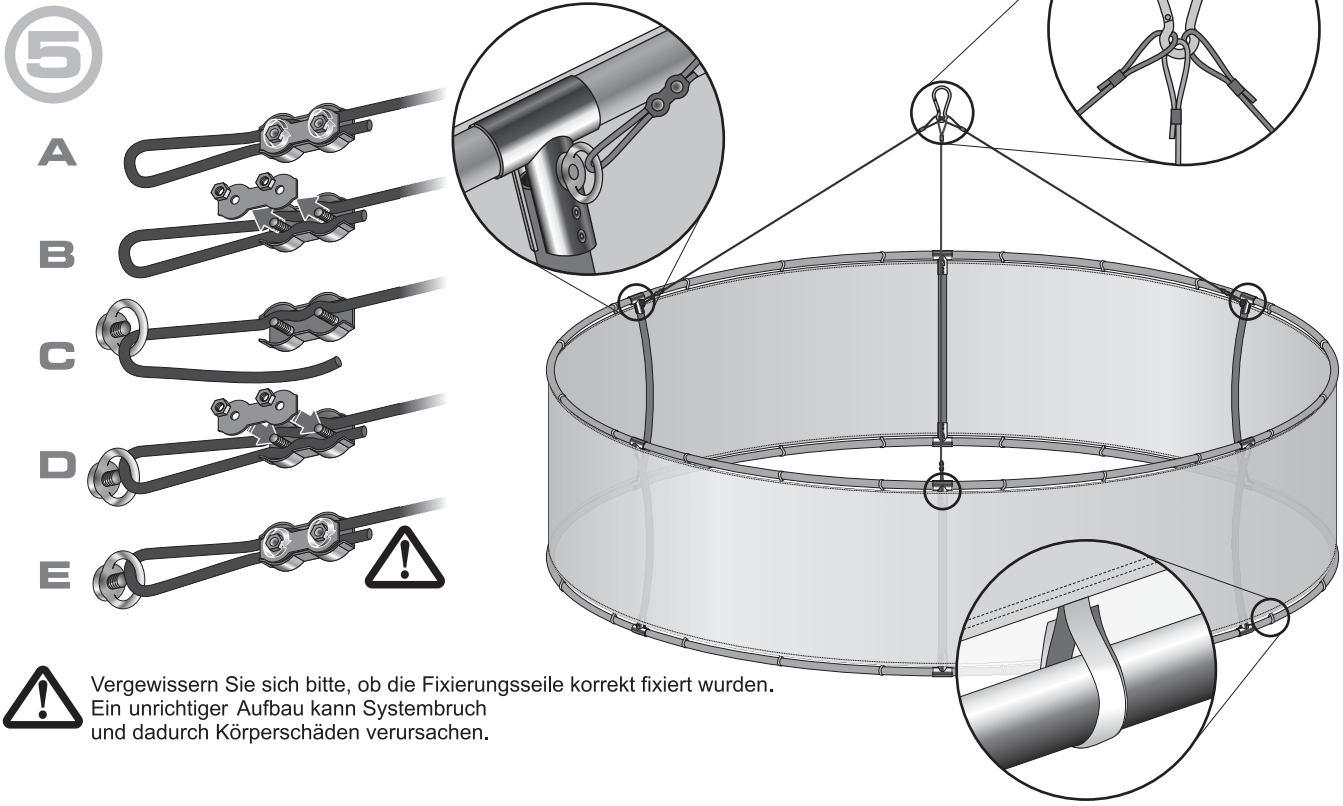


Vergewissern Sie sich bitte, ob die Fixierungsseile korrekt fixiert wurden.
Ein unrichtiger Aufbau kann Systembruch
und dadurch Körperschäden verursachen.